CEAG

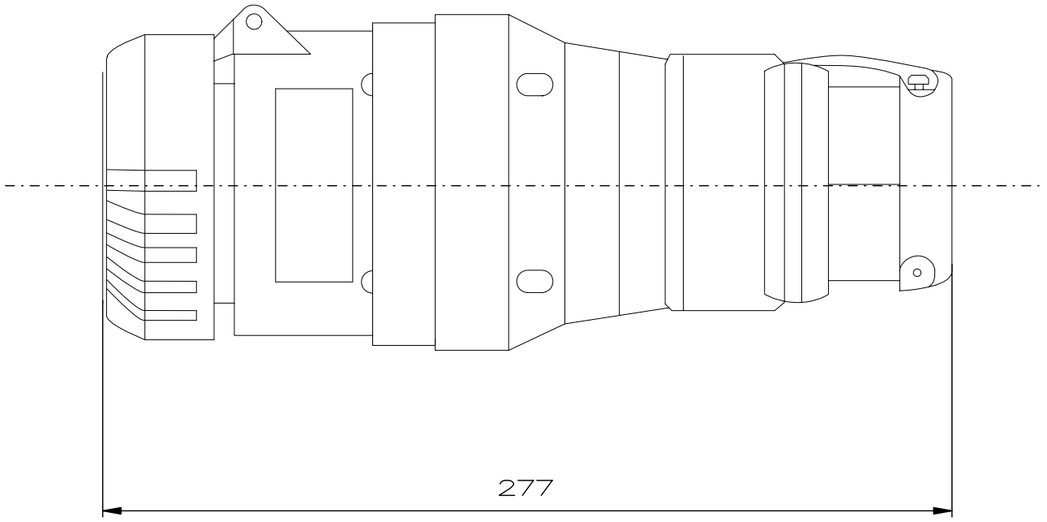

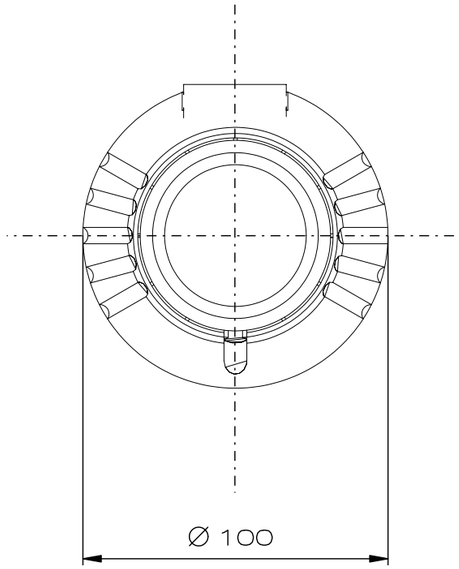

"Schutzvermerk nach DIN 34 beachten" / "Copyright reseved"

Designed with CAD-System ESP32

Description:	Coupler industrial, 32 A 200 – 250 V / 380 – 415 V/5P
Beschreibung:	Kupplung Industrie 32 A 200 – 250 V / 380 – 415 V/5P

COOPER Crouse-Hinds

Rev.st/ Zust.	Revision/ Änderung	Date/ Datum	Name/ Name

Date/ Datum	29.09.2008	Material-No.:/ Material-Nr.:	
Expert/ Bearbeiter	Kubesch		
1:2	Dimension unit: mm Maßeinheit: mm	GHG5223506R0001	