CEAG

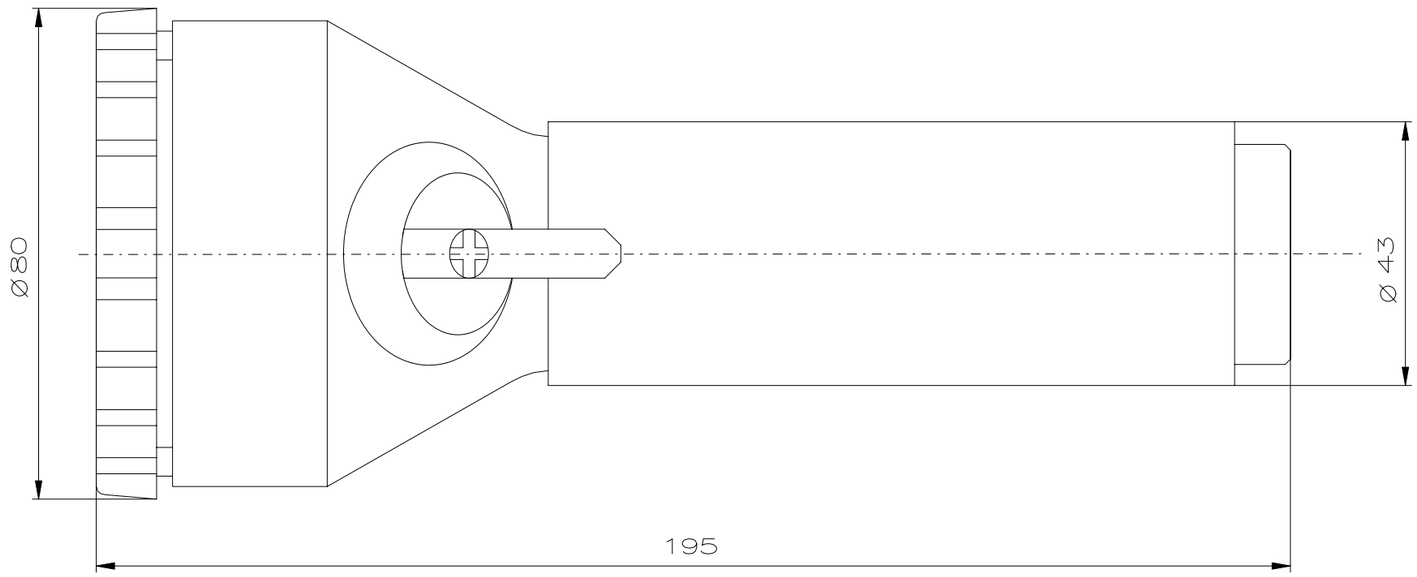

"Schutzvermerk nach DIN 34 beachten" / "Copyright reseved"

Designed with CAD-System ESP32

Description:	Ex–torchlight Stabex M0 (Zone 0)
Beschreibung:	Ex–Stableuchte Stabex M0 (Zone 0)

COOPER Crouse-Hinds

Rev.st/ Zust.	Revision/ Änderung	Date/ Datum	Name/ Name

Date/ Datum	07.07.2008	**Material-No.:/ Material-Nr.:**	
Expert/ Bearbeiter	Röther		
1:1	Dimension unit: mm Maßeinheit: mm	**11350000001**	