Industriestandard: 125A 4-polig und 5-polig bis 690 V

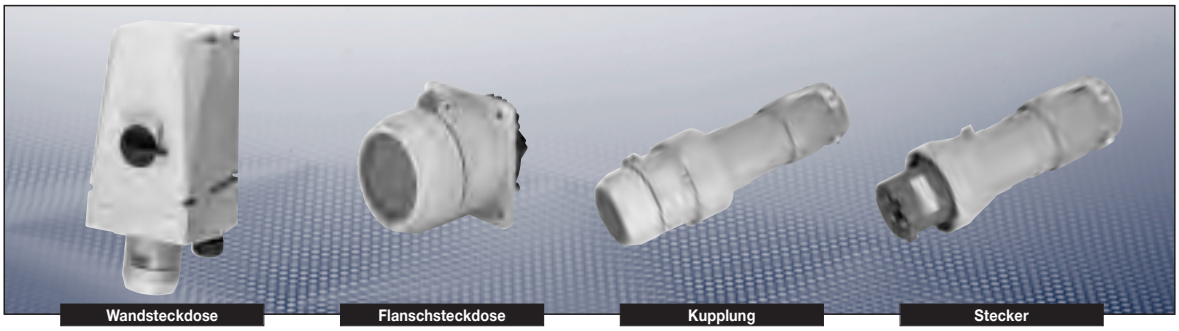

Technische Daten

Steckvorrichtung-Industrie nach IEC 60309-1/2 bis 690 V	
Zulässige Umgebungstemperatur	–20 °C bis +40 °C
Bemessungsspannung	bis 690 V~
Bemessungsstrom	bis 125 A
Frequenz	50/60 Hz
Vorsicherung, max.	ohne therm. Schutz: 125 A
Schutzklasse	I
Schutzart nach EN 60529	IP66

Wandsteckdose	
Schaltvermögen AC-3 für Wandsteckdose mit Schalter	500 V/70 A
Leitungseinführungen	1 x M63 Ø 27 - 48 mm, 1 x M63 Schraubverschluss Kunststoff
Anschlussklemmen	2 x 10 – 70 mm²
Gehäusematerial	Glasfaserverstärkter Polyester

Stecker	
Leitungseinführungen	Ø 31 - 58 mm
Anschlussklemmen	1 x 2,5 – 35 mm²
Gehäusematerial	Polyamid

Kupplung	
Leitungseinführungen	Ø 31 - 58 mm
Anschlussklemmen	1 x 16 – 35 mm²
Gehäusematerial	Polyamid

Flanschsteckdose	
Anschlussklemmen	1 x 2,5 – 35 mm²
Gehäusematerial	Polyamid

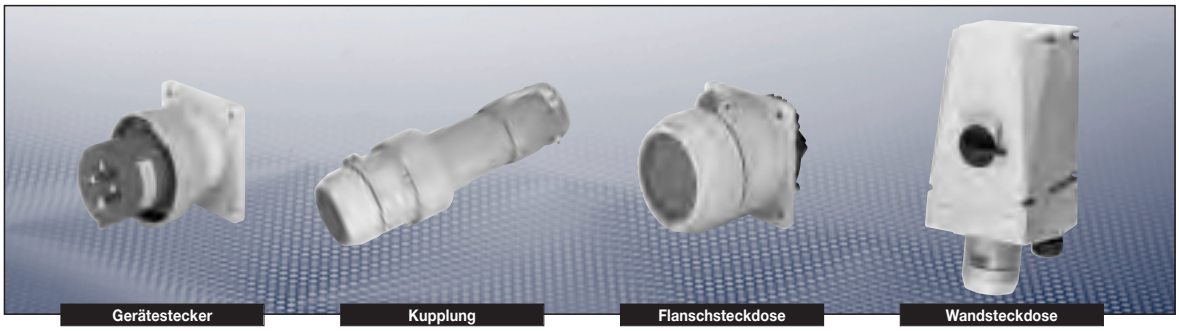

Bestellangaben

Spannung	h	Typ	Gewicht ca.	Bestell-Nr.
Typ 125 A 4-polig				
200-250 V		Wandsteckdose mit Schalter	8,6 kg	**GHG 525 4409 R0001**
		Stecker	1,3 kg	**GHG 525 7409 R0001**
		Kupplung	2,1 kg	**GHG 525 3409 R0001**
		Flanschsteckdose	1,4 kg	**GHG 525 8409 R0001**
	9	Gerätestecker	0,9 kg	**GHG 525 9409 R0001**
380-415 V		Wandsteckdose mit Schalter	8,6 kg	**GHG 525 4406 R0001**
		Stecker	1,3 kg	**GHG 525 7406 R0001**
		Kupplung	2,1 kg	**GHG 525 3406 R0001**
		Flanschsteckdose	1,4 kg	**GHG 525 8406 R0001**
	6	Gerätestecker	0,9 kg	**GHG 525 9406 R0001**
480-500 V		Wandsteckdose mit Schalter	8,6 kg	**GHG 525 4407 R0001**
		Stecker	1,3 kg	**GHG 525 7407 R0001**
		Kupplung	2,1 kg	**GHG 525 3407 R0001**
		Flanschsteckdose	1,4 kg	**GHG 525 8407 R0001**
	7	Gerätestecker	0,9 kg	**GHG 525 9407 R0001**
600-690 V		Wandsteckdose mit Schalter	8,6 kg	**GHG 525 4405 R0001**
		Stecker	1,3 kg	**GHG 525 7405 R0001**
		Kupplung	2,1 kg	**GHG 525 3405 R0001**
		Flanschsteckdose	1,4 kg	**GHG 525 8405 R0001**
	5	Gerätestecker	0,9 kg	**GHG 525 9405 R0001**
Typ 125 A 5-polig				
200-250 V 380-415 V		Wandsteckdose mit Schalter	8,8 kg	**GHG 525 4506 R0001**
		Stecker	1,4 kg	**GHG 525 7506 R0001**
		Kupplung	2,2 kg	**GHG 525 3506 R0001**
		Flanschsteckdose	1,5 kg	**GHG 525 8506 R0001**
	6	Gerätestecker	1,1 kg	**GHG 525 9506 R0001**

Andere Spannungsbereiche und Ausführungen auf Anfrage lieferbar.

Zubehör

Steckerschutzkappe für Stecker	
Typ	Bestell-Nr.
Steckerschutzkappe 4-polig/5-polig	**GHG 510 1901 R0007**

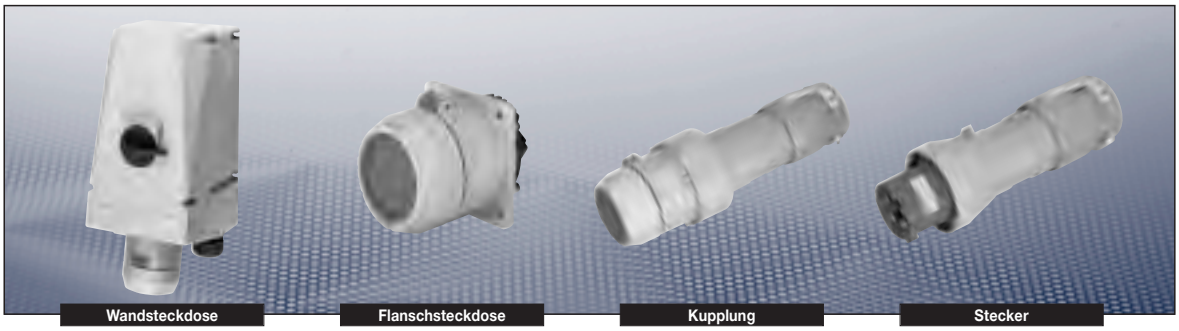

Maßzeichnungen | Schaltschema

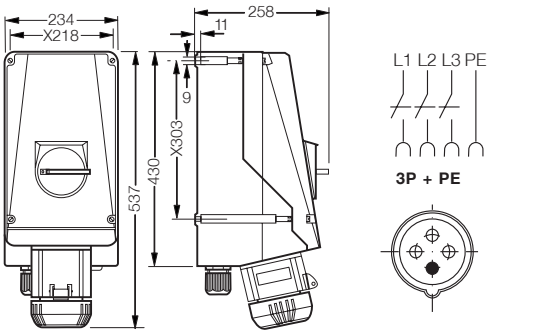

Wandsteckdose 4-polig

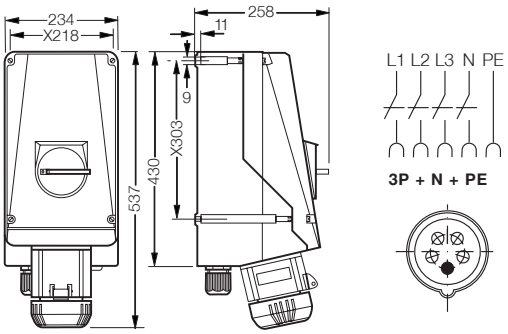

Wandsteckdose 5-polig

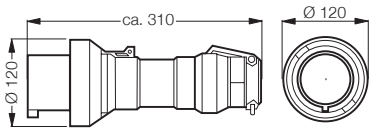

Stecker 4-polig

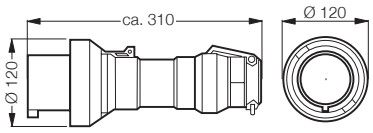

Stecker 5-polig

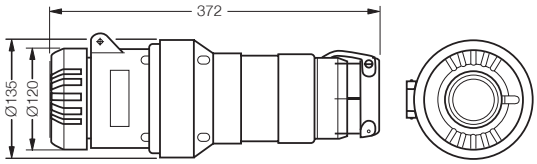

Kupplung 4-polig

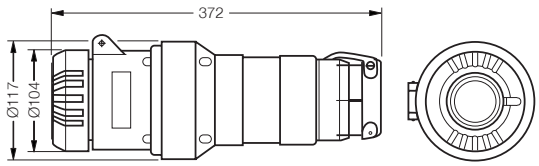

Kupplung 5-polig

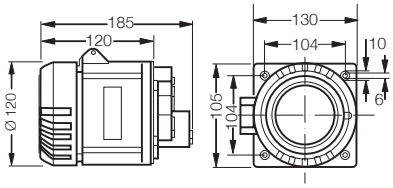

Flanschsteckdose 4-polig

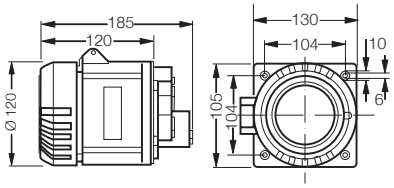

Flanschsteckdose 5-polig

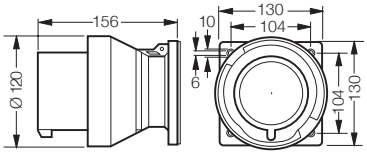

Gerätestecker 4-polig

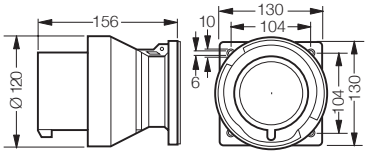

Gerätestecker 5-polig

Maßangaben in mm