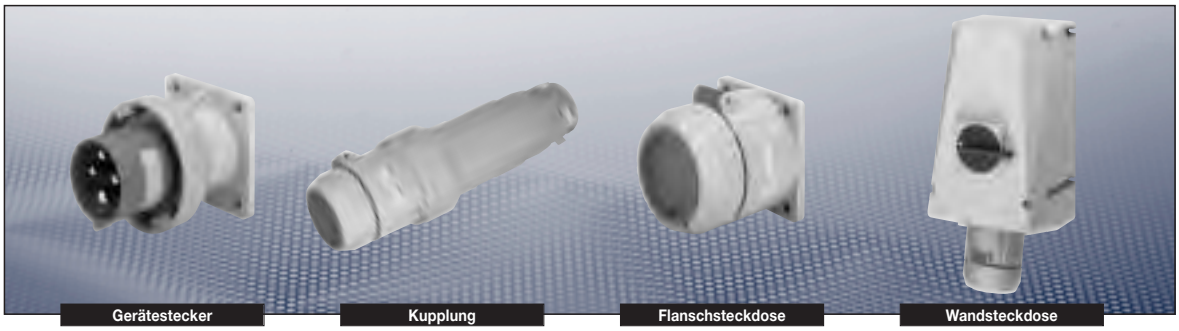

Technische Daten

Steckvorrichtung-Industrie nach IEC 60309-1/2 bis 690 V	
Zulässige Umgebungstemperatur	-20 °C bis +40 °C[1)]
Bemessungsspannung	bis 690 V
Bemessungsstrom	bis 63 A
Frequenz	50/60 Hz
Vorsicherung, max.	ohne therm. Schutz: 63 A
Schutzklasse	I
Schutzart nach EN 60529	IP66

Wandsteckdose	
Schaltvermögen AC-3 für Wandsteckdose mit Schalter	500 V/58 A
Leitungseinführungen	1 x M50 Ø 22 - 35 mm, 1 x M50 Schraubverschluss Kunststoff
Anschlussklemmen	2 x 4 – 25 mm² mit Schalter
	2 x 4 – 35 mm² ohne Schalter
Gehäusematerial	Glasfaserverstärkter Polyester

Stecker	
Leitungseinführungen	Ø 19 - 34 mm
Anschlussklemmen	1 x 4 – 16 mm²
Gehäusematerial	Polyamid

Kupplung	
Leitungseinführungen	Ø 19 - 34 mm
Anschlussklemmen	1 x 2,5 – 35 mm²
Gehäusematerial	Polyamid

Flanschsteckdose/Gerätestecker	
Anschlussklemmen	1 x 2,5 – 35 mm²
Gehäusematerial	Polyamid

[1)] Erweiterter Temperaturbereich auf Anfrage

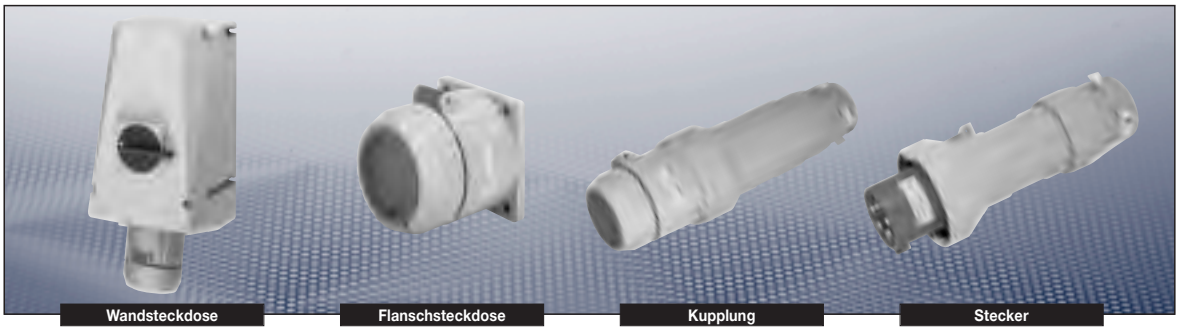

Bestellangaben

Spannung	h	Typ	Gewicht ca.	Bestell-Nr.
Typ 63 A 4-polig				
200-250 V		Wandsteckdose mit Schalter	5,5 kg	**GHG 524 4409 R0001**
		Stecker	0,75 kg	**GHG 524 7409 R0001**
		Kupplung	1,2 kg	**GHG 524 3409 R0001**
		Flanschsteckdose	1,3 kg	**GHG 524 8409 R0001**
	9	Gerätestecker	0,9 kg	**GHG 524 9409 R0001**
380-415 V		Wandsteckdose mit Schalter	5,5 kg	**GHG 524 4406 R0001**
		Stecker	0,75 kg	**GHG 524 7406 R0001**
		Kupplung	1,2 kg	**GHG 524 3406 R0001**
		Flanschsteckdose	1,3 kg	**GHG 524 8406 R0001**
	6	Gerätestecker	0,9 kg	**GHG 524 9406 R0001**
480-500 V		Wandsteckdose Schalter	5,5 kg	**GHG 524 4407 R0001**
		Stecker	0,75 kg	**GHG 524 7407 R0001**
		Kupplung	1,2 kg	**GHG 524 3407 R0001**
		Flanschsteckdose	1,3 kg	**GHG 524 8407 R0001**
	7	Gerätestecker	0,9 kg	**GHG 524 9407 R0001**
600-690 V		Wandsteckdose mit Schalter	5,5 kg	**GHG 524 4405 R0001**
		Stecker	0,75 kg	**GHG 524 7405 R0001**
		Kupplung	1,2 kg	**GHG 524 3405 R0001**
		Flanschsteckdose	1,3 kg	**GHG 524 8405 R0001**
	5	Gerätestecker	0,9 kg	**GHG 524 9405 R0001**
Typ 63 A 5-polig				
200/250 V bis 380/415 V		Wandsteckdose mit Schalter	5,6 kg	**GHG 524 4506 R0001**
		Stecker	0,8 kg	**GHG 524 7506 R0001**
		Kupplung	1,3 kg	**GHG 524 3506 R0001**
		Flanschsteckdose	1,4 kg	**GHG 524 8506 R0001**
	6	Gerätestecker	1,0 kg	**GHG 524 9506 R0001**

Andere Spannungsbereiche und Ausführungen auf Anfrage lieferbar.

Zubehör

Steckerschutzkappe für Stecker	
Typ	Bestell-Nr.
Steckerschutzkappe 4-polig/5-polig	**GHG 510 1901 R0006**

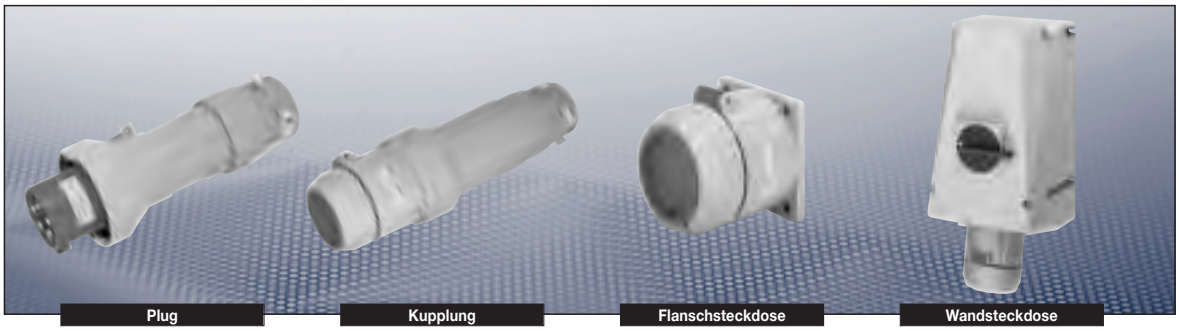

Maßzeichnungen | Schaltschema

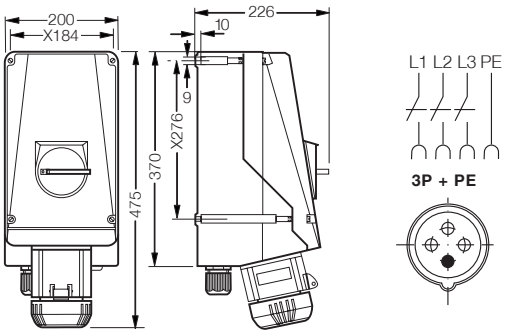

Wandsteckdose 4-polig

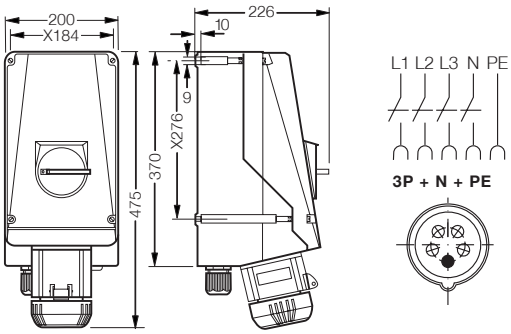

Wandsteckdose 5-polig

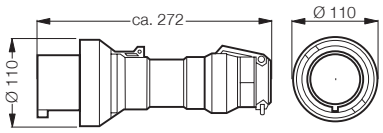

Stecker 4-polig

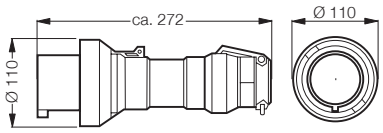

Stecker 5-polig

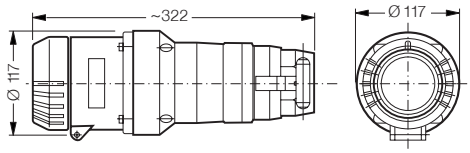

Kupplung 4-polig

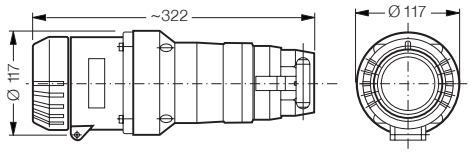

Kupplung 5-polig

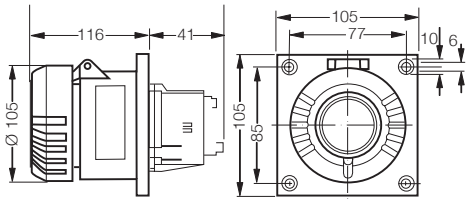

Flanschsteckdose 4-polig

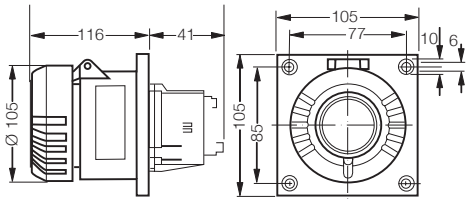

Flanschsteckdose 5-polig

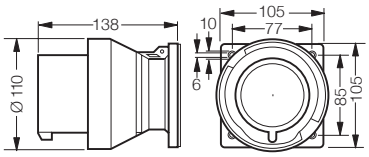

Gerätestecker 4-polig

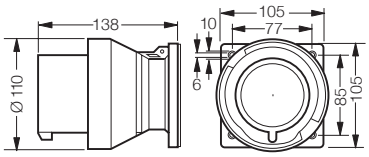

Gerätestecker 5-polig

Maßangaben in mm