Beamlite
Notleuchte mit Doppelscheinwerfer

Beamlite

Installationsanleitung für Notleuchte mit Doppelscheinwerfer

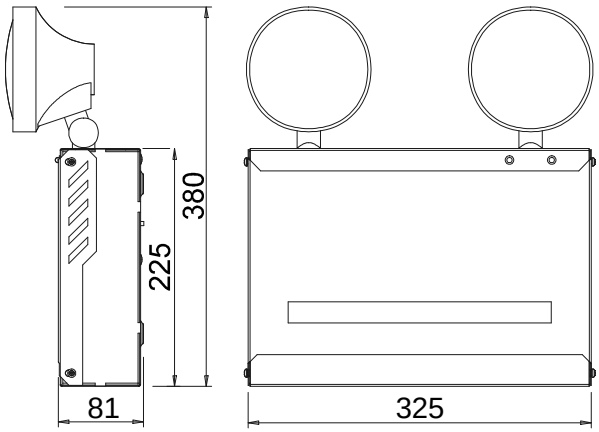

Achtung: Nur für Innenbereiche geeignet..

Öffnen des Gehäuses

Entfernen Sie vor der Installation alle Verpackungen..

Zum Öffnen der Tür ❶ Lockern Sie die beiden unten liegenden Schrauben.
❷ Entfernen Sie die beiden oben liegenden Schrauben.

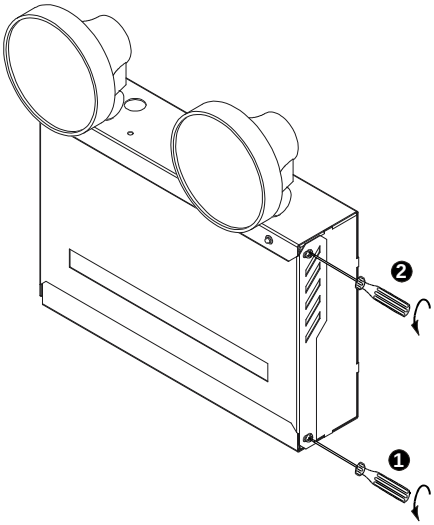

Kabeleinführungen

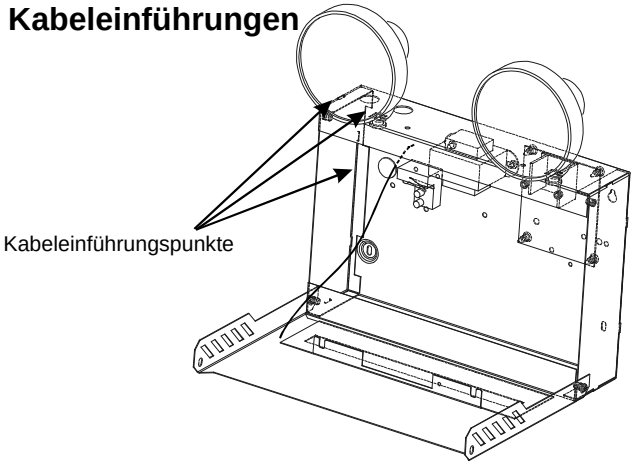

Batterien entfernen

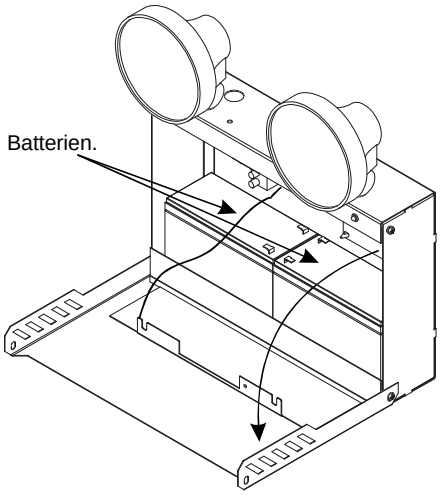

Befestigung

Die Leuchte ist nicht geeignet zur Befestigung auf brennbarem Untergrund. (Holz etc.)

Die Befestigung auf geeignetem Untergrund erfolgt über 4 Stk Schrauben (Tragkraft beachten), die das Gehäuse über die Befestigungslöcher auf der Rückseite halten.

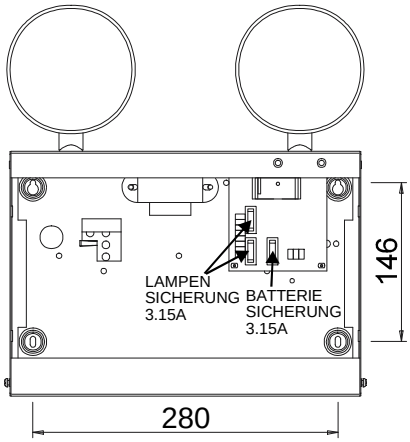

Elektrischer Anschluss

siehe Bemerkungen auf der nächsten Seite bezüglich der EMV-Anforderungen

⏚ oder grün - Schutzleiter
N oder blau - Neutralleiter
L1 oder braun - 240v AC 50Hz ungeschaltete Phase

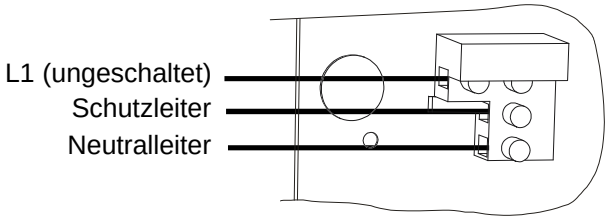

Batterieanschluß

Die Batterien müssen wie unten dargestellt angeschlossen werden. Hierzu benutzen Sie die mitgelieferten Leitungen.

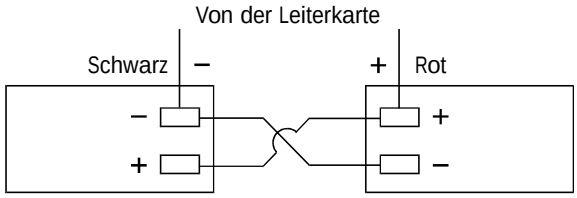

Leuchtenjustage

Um die Scheinwerfer auszurichten müssen erst die Schrauben gelöst werden.
Nach Justage die Schrauben wieder vorsichtig anziehen.

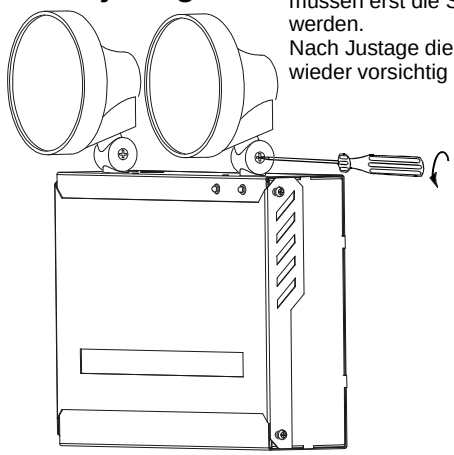

Achtung:
Vor einer Isolationsprüfung (Widerstandsmessung), müssen L1 und N abgeklemmt werden.

Erster Test
Prüfen Sie den richtigen Anschluss der Batterieleitungen. Legen Sie die Versorgungsspannung (Netz) an. Es wird empfohlen, den vollen Betriebsdauertest auszuführen. Hierzu lassen Sie das Gerät 24 Stunden an der Netzspannung. Das sorgt für eine 100% Ladung der Batterie.
Prüfen Sie, ob beide LED´s rot leuchten und die Lampeneinsätze ordnungsgemäß eingesetzt sind.
Schalten Sie die Netzspannung “Aus” und prüfen Sie ob beide Scheinwerfer für die angegebene Betriebsdauer leuchten.

Periodische Prüfung
Die Netzspannung sollte einmal monatlich getrennt werden, um zu prüfen, ob die Notlichtfunktion einwandfrei funktioniert. Zusätzlich sollte alle 6 Monate die Notlichtfunktion für eine Stunde geprüft werden. Nach 3 Jahren sollte ein voller Betriebsdauertest durchgeführt werden.
Sollte der Test nicht zufriedenstellend verlaufen, ist die Prüfung nach einer 24-stündigen Wiederaufladung zu wiederholen. Falls die Notlichtdauer nicht mehr erreicht wird, muss die Batterie ausgetauscht werden.

Warnung!
Zu entsorgende Batterien nicht durchbohren oder verbrennen. Die Batterien müssen nach aktuellen Bestimmungen entsorgt werden.

Zusätzliche Informationen zur elektromagnetischen Verträglichkeit (EMV)
Das Produkt ist für den bestimmungsmäßigen Gebrauch als Notlichtgerät, um im Falle eines Netzausfalles genügend Beleuchtung für einen spezifizierten Zeitraum zu gewährleisten.
Um die Bestimmungen der EMV zu erfüllen, müssen folgende Hinweise befolgt werden:
1. Externe Leitungen müssen über die Kabeleinführungen eingeführt werden.
2. Externe Leitungen müssen nach Kabeleinführung:
   a) so kurz wie möglich gehalten werden
   b) nah am Gehäuse verlegt werden
   c) so weit wie möglich von der Elektronik verlegt werden.

Jegliche Modifikation von der Installationsanleitung abweichend, können Störungen verursachen.
Es unterliegt dem Benutzer die EMV und die Niederspannungsrichtlinie zu erfüllen.

MENVIER
Menvier Limited
Banbury,
Oxon.
Phone: (01295) 755200

PINSTBLT :11JAN 2000 Drg 5783:D

Beamlite
Twin Spotlamp Emergency Luminaire

Beamlite

Installation Instructions For Twin Spotlamp Emergency Luminaire

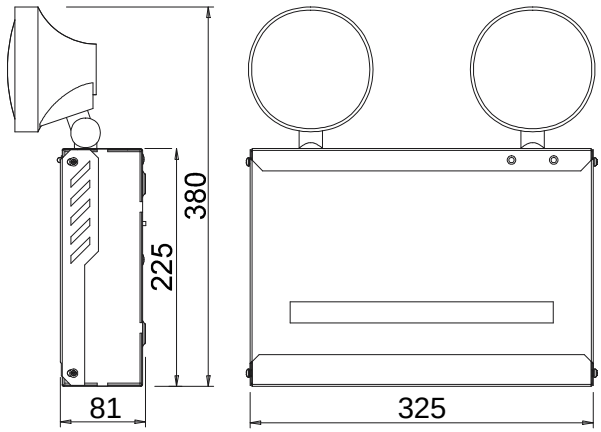

Note: For indoor use only.

Dismantling

Remove all packaging before installation.
To open door. ❶ Slacken both bottom screws.
❷ Remove both top screws.

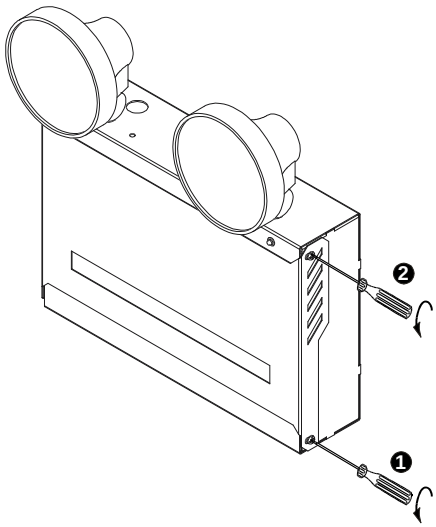

Cable Entries

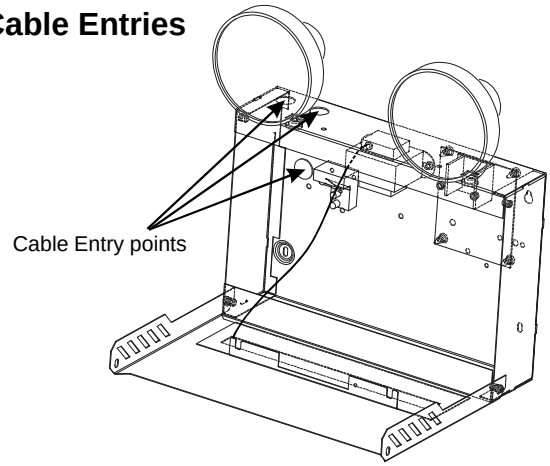

Mounting

The luminaire is not designed to be mounted on a combustible surface.

The twin spotlamp unit may be mounted by means of four No. 8 wood screws on 280mm (11") centers engaging with the keyhole slots provided in the back case.

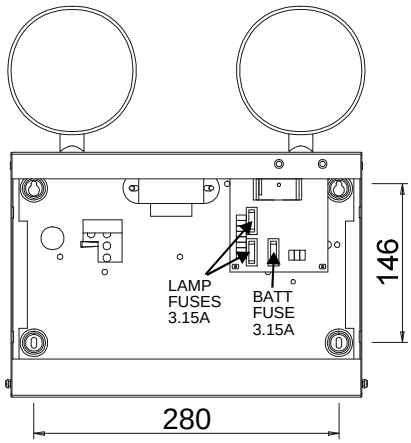

Remove Batteries

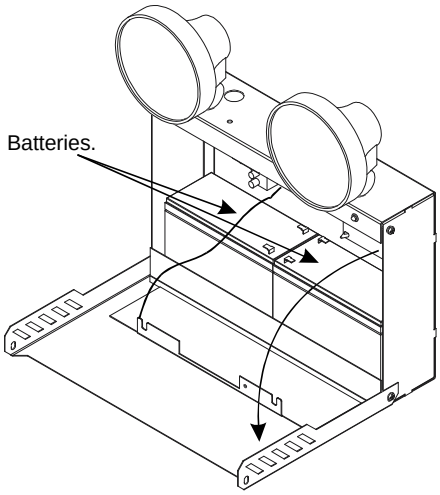

Wiring

See note over leaf regarding EMC requirements.

⏚ or Green - Earth
N or Blue - Neutral
L1 or Brown - 240v AC 50Hz unswitched live

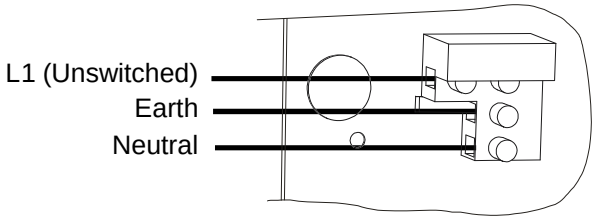

n t o

Battery Connection

BATTERIES MUST BE LINKED AS SHOWN USING THE WIRE PROVIDED IN THE BAG.

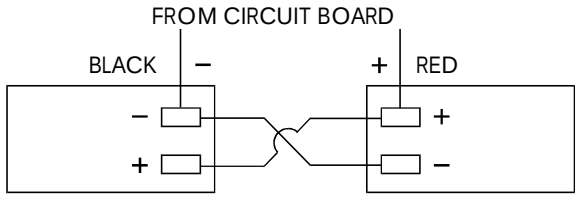

Lamp Adjustment

To adjust position of lamps, loosen screws before re-positioning so as not to cause excess strain on lamp fixings.

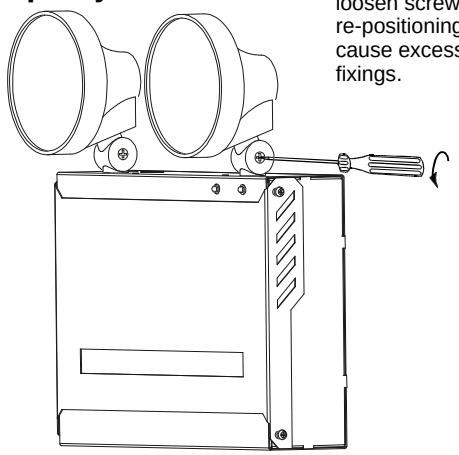

Caution:
DO NOT MEGGA after installation. In accordance with IEE regulation 613-7 and ECA/LIF recommendations disconnect live and neutral wire from unit before insulation resistance check.

Testing:
Connect mains supply and ensure that the battery leads are connected to the batteries. It is recommended that a full duration test is carried out. Connect the unswitched live for 24 hours. This will fully charge the battery. Check that both LED indicators glow red and the lamp filaments are intact.
After 24 hours disconnect the supply and check that both lamps light in the emergency mode and stay lit for at least the rated discharge period.
If it is not possible to conduct a full duration test as above then charge for a minimum of 1 hour after which the lamps should light for a period of a few minutes.

Routine Testing:
The unswitched supply should be interrupted once a month for a short period to ensure that the emergency circuit is operating. In addition, every 6 months the emergency circuit should be checked for a period of 1 hour. After 3 years and subsequently annually a full rated discharge test. If any tests are not performed satisfactorily they should be repeated after a full 24 hour recharge period.
If the unit no longer meets the emergency duration the battery must be replaced.

Warning:
When disposing of batteries, do not pierce or incinerate. The batteries should be disposed of in accordance with the recognised disposal methods.

Additional notes on INSTALLATION FOR ELECTROMAGNETIC COMPATIBILITY
The intended use of this product is to supply rated illumination for its specified duration in the event of a failure of the mains supply. During normal mains healthy conditions, the batteries are charged. When used as intended this product complies with EMC Directive (89/336/EEC) and the UK EMC regulations 1992 (SI 2372/1992) by meeting the limits set by the standards BS 5306 Pts 2 + 3 1988, EN50082-1 1992 and EN50081; 1992. The following installation guidelines must be followed:

1. External cables must be connected using the cable entries.
2. When routing external cables inside the product they must be:
   a) Kept as short as possible.
   b) Routed close to the housing.
   c) Kept as far as possible from the electronics.

Any modifications other than those in this installation leaflet, or any other use of the product may cause interference and is the responsibility of the user, who should ensure compliance with the EMC and Low Voltage Directives.

MENVIER
Menvier Limited
Banbury,
Oxon.
Phone: (01295) 755200

PINSTBLT :11JAN 2000 Drg 5783:D